型式適合認定書別添仕様書及び図面

建築基準法施行令第35条第1項の大臣認定による分離嫌気ろ床担体流動方式
【大臣認定番号（認定年月日）：DW3N-0192　　（令和7年12月16日）】

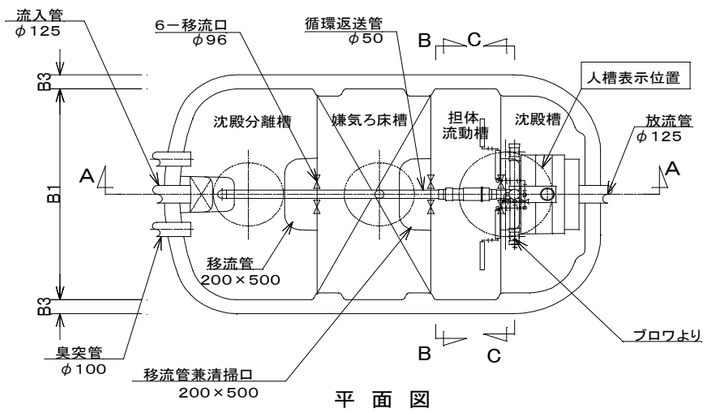

平　面　図

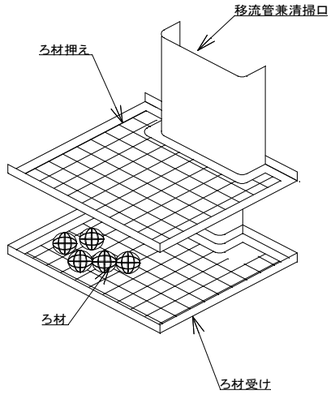

嫌気ろ床槽詳細図

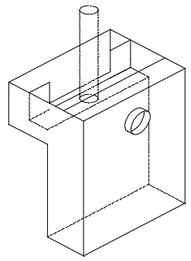

消毒槽立体図

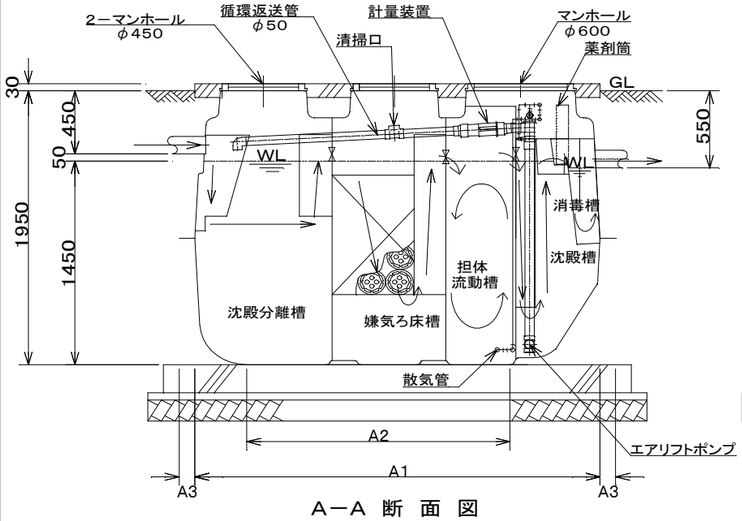

Aー A　断　面　図

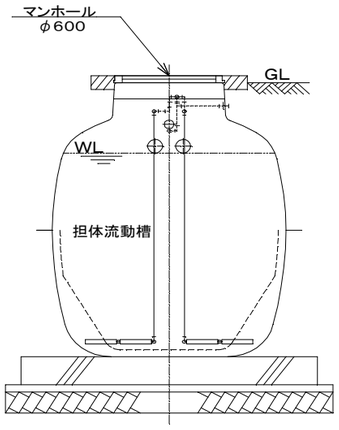

Bー B　断　面　図

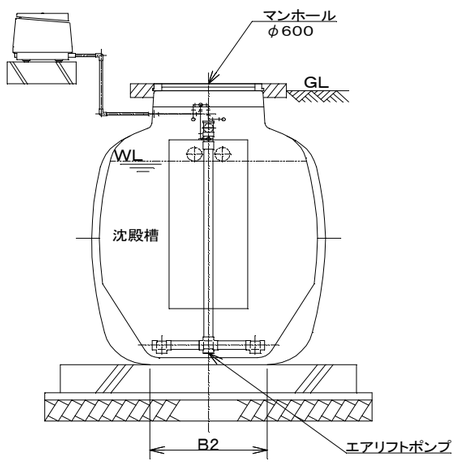

Cー C　断　面　図

会社名	株式会社ダイキアクシス 〒791-8022 愛媛県松山市美沢一丁目9番1号 TEL(089)927-2222		
型式	ダイキ浄化槽		
	DCX3-12型		DCX3-14型
型式適合認定番号	型01Cad0a0125002		型01Cad0a0145003
令和8年4月8日認定			
放流水質	大臣認定（認定番号：DW3N-0192 認定年月日：令和7年12月16日）による性能 ：BOD20mg/L以下、COD30mg/L以下、SS20mg/L以下、T-N20mg/L以下 pH5.8～8.6、大腸菌数800CFU/mL以下		
仕様表			
槽の容量及び寸法	処理対象人員	12	14
	有効容量 沈殿分離槽	1.645m³	
	有効容量 嫌気ろ床槽	1.344m³	
	有効容量 担体流動槽	0.968m³	
	有効容量 沈殿槽	0.686m³	
	有効容量 消毒槽	0.037m³	
	寸法 A1	2600mm	
	寸法 A2	1690mm	
	寸法 A3	100mm	
	寸法 B1	1500mm	
	寸法 B2	751mm	
	寸法 B3	100mm	
材料・材質及び機械設備の仕様	く体 材質	ＦＲＰ	
	く体 板厚	4～10mm	
	仕切板 材質	ＦＲＰ	
	仕切板 板厚	4～9mm	
	濾材 形状	骨格様球状	
	濾材 材質	ＰＰまたはＰＥ	
	濾材 外形寸法	φ154mm±10mm	
	濾材 充填率(%)	67.8	58.1
	流動担体 形状	凹凸円筒状	
	流動担体 材質	ＰＰまたはＰＥ	
	流動担体 外形寸法	φ18mm±1.5mm×18mm±1.5mm	
	流動担体 比表面積	325m²/m³	
	流動担体 充填率(%)	47	
	散気管 材質	ＰＶＣ、ＡＢＳまたはＰＰ	
	散気管 長さ		
	送風機 型式	電磁式、ロータリー式	
	送風機 吐出風量(L/分)	80以上	
	流入管放流管 材質	ＰＶＣ	
	流入管放流管 内径	φ125	
	マンホール 材質	ＦＲＰ、ＰＶＣ、ＰＰ、ＰＥ、ＳＳ４００または同等品	
	マンホール 内寸・個数	φ450－2 φ600－1	
注：寸法の単位はmm、容量の単位はm³とする。			
特記事項	・騒音、振動、防虫、防臭対策は必要に応じて行う。 ・流入、設置条件によりオプション槽を組み合わせる。		

型式適合認定書別添仕様書及び図面

建築基準法施行令第35条第1項の大臣認定による分離嫌気ろ床担体流動方式
【大臣認定番号（認定年月日）：DW3N-0192　　（令和7年12月16日）】

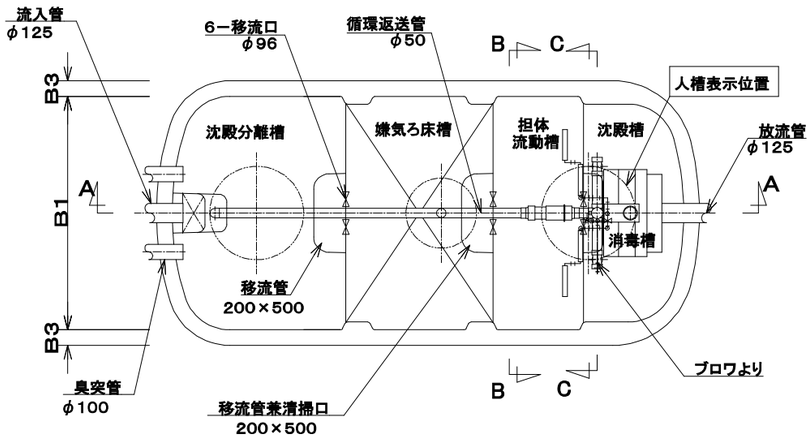

平　面　図

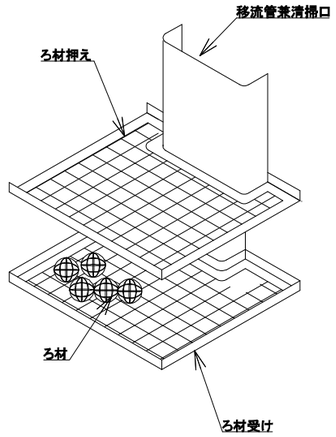

嫌気ろ床槽詳細図

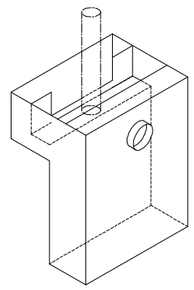

消毒槽立体図

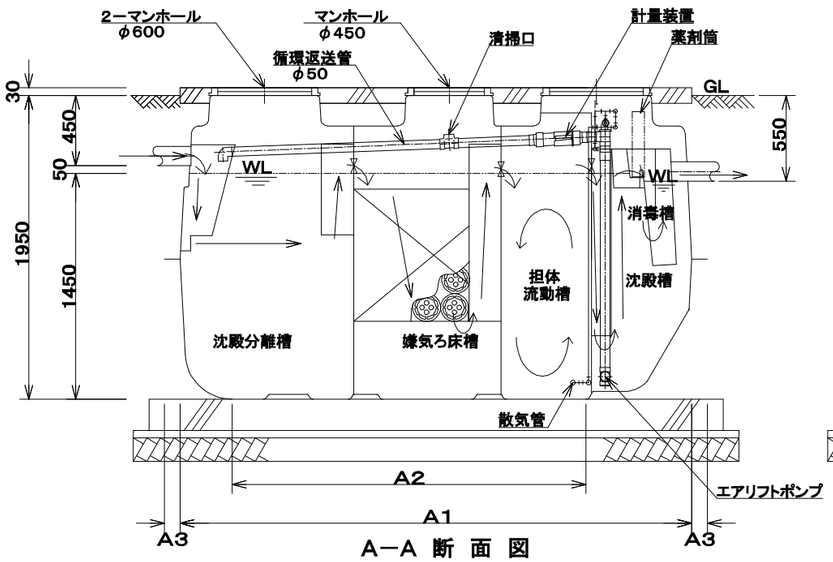

A－A　断　面　図

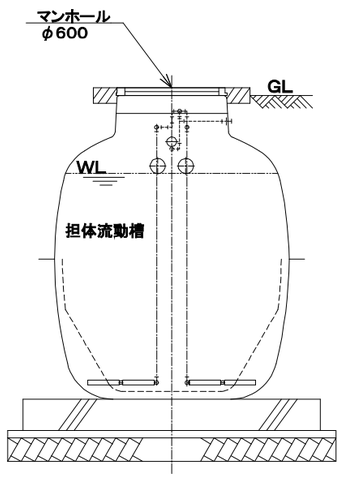

B－B　断　面　図

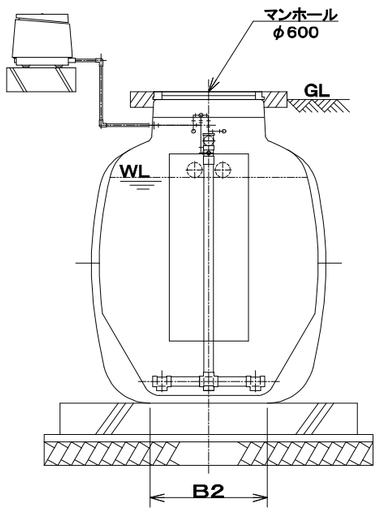

C－C　断　面　図

会社名	株式会社ダイキアクシス 〒791-8022 愛媛県松山市美沢一丁目9番1号 TEL(089)927-2222			
型式	ダイキ浄化槽			
	DCX3-15型	DCX3-16型	DCX3-18型	
型式適合認定番号	型01Cad0a0155004	型01Cad0a0165005	型01Cad0a0185006	
令和8年4月8日認定				
放流水質	大臣認定（認定番号：DW3N-0192 認定年月日：令和7年12月16日）による性能 ：BOD20mg/L以下、COD30mg/L以下、SS20mg/L以下、T-N20mg/L以下 pH5.8～8.6、大腸菌数800CFU/mL以下			

仕　様　表

槽の容量及び寸法	処理対象人員		15	16	18
	有効容量	沈殿分離槽	$2.090m^3$		
		嫌気ろ床槽	$1.763m^3$		
		担体流動槽	$1.233m^3$		
		沈殿槽	$0.846m^3$		
		消毒槽	$0.037m^3$		
	寸法	A1	3270mm		
		A2	2260mm		
		A3	100mm		
		B1	1500mm		
		B2	751mm		
		B3	100mm		
材料・材質及び機械設備の仕様	く体	材質	ＦＲＰ		
		板厚	4～10mm		
	仕切板	材質	ＦＲＰ		
		板厚	4～9mm		
	濾材	形状	骨格様球状		
		材質	ＰＰまたはＰＥ		
		外形寸法	φ154mm±10mm		
		充填率(%)	71.1	66.7	59.3
	流動担体	形状	凹凸円筒状		
		材質	ＰＰまたはＰＥ		
		外形寸法	φ18mm±1.5mm×18mm±1.5mm		
		比表面積	$325m^2/m^3$		
		充填率(%)	47		
	散気管	材質	ＰＶＣ、ＡＢＳまたはＰＰ		
		長さ	400mm		
	送風機	型式	電磁式、ロータリー式		
		吐出風量(L/分)	98以上		
	流入管放流管	材質	ＰＶＣ		
		内径	φ125		
	マンホール	材質	ＦＲＰ、ＰＶＣ、ＰＰ、ＰＥ、ＳＳ４００または同等品		
		内寸・個数	φ450－1 φ600－2		
注：寸法の単位はmm、容量の単位はm^3とする。					
特記事項	・騒音、振動、防虫、防臭対策は必要に応じて行う。 ・流入、設置条件によりオプション槽を組み合わせる。				

型式適合認定書別添仕様書及び図面

建築基準法施行令第35条第1項の大臣認定による分離嫌気ろ床担体流動方式
【大臣認定番号（認定年月日）：DW3N-0192　　（令和7年12月16日）】

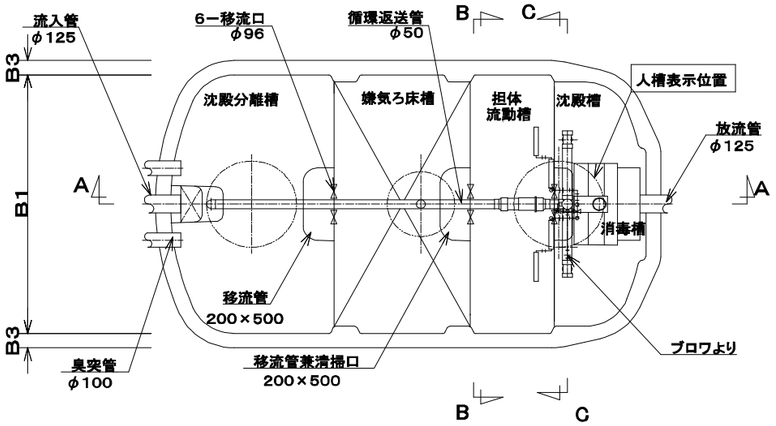

平　面　図

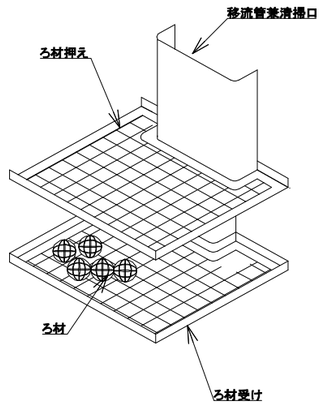

嫌気ろ床槽詳細図

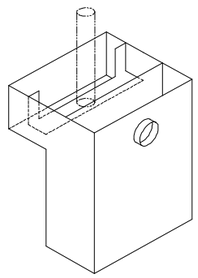

消毒槽立体図

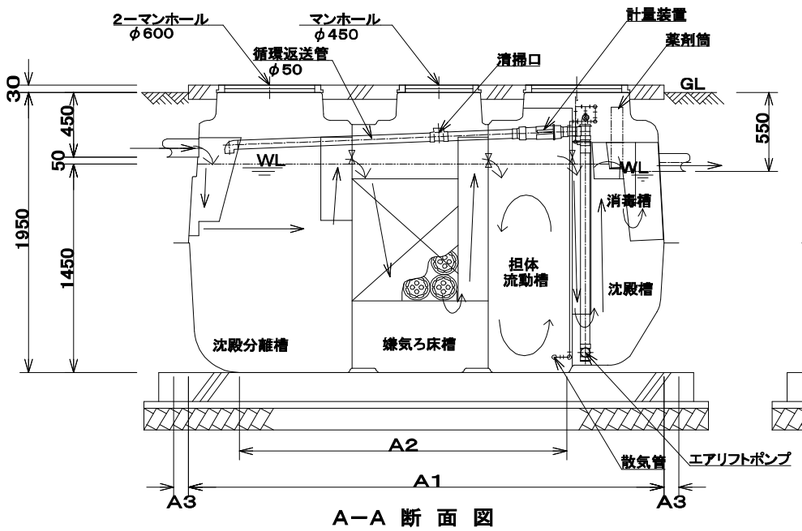

A－A　断　面　図

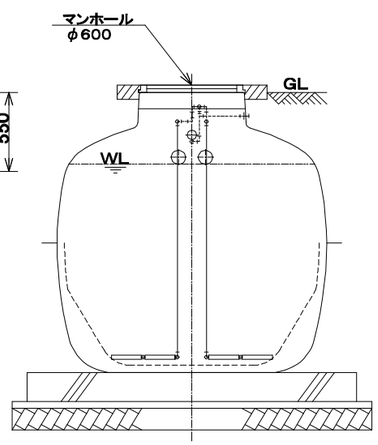

B－B　断　面　図

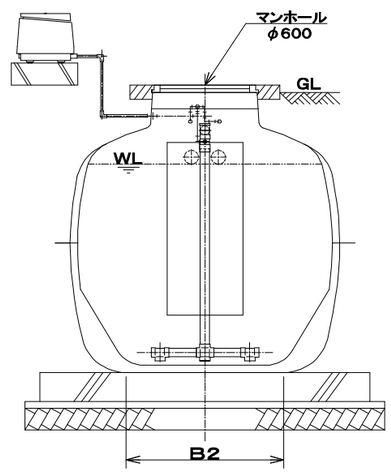

C－C　断　面　図

会社名		株式会社ダイキアクシス 〒791-8022 愛媛県松山市美沢一丁目9番1号 TEL(089)927-2222	
型式		ダイキ浄化槽	
		DCX3-20型	DCX3-21型
型式適合認定番号		型01Cad0a0205007	型01Cad0a0215008
令和8年4月8日認定			
放流水質		大臣認定（認定番号：DW3N-0192 認定年月日：令和7年12月16日）による性能 ：BOD20mg/L以下、COD30mg/L以下、SS20mg/L以下、T-N20mg/L以下 pH5.8～8.6、大腸菌数800CFU/mL以下	
仕　様　表			
槽の容量及び寸法	処理対象人員	20	21
	有効容量 沈殿分離槽	2.470m^3	
	有効容量 嫌気ろ床槽	2.074m^3	
	有効容量 担体流動槽	1.451m^3	
	有効容量 沈殿槽	0.990m^3	
	有効容量 消毒槽	0.052m^3	
	寸法 A1	3170mm	
	寸法 A2	2184mm	
	寸法 A3	100mm	
	寸法 B1	1800mm	
	寸法 B2	1051mm	
	寸法 B3	100mm	
	寸法		
材料・材質及び機械設備の仕様	く体 材質	ＦＲＰ	
	く体 板厚	4～10mm	
	仕切板 材質	ＦＲＰ	
	仕切板 板厚	4～9mm	
	濾材 形状	骨格様球状	
	濾材 材質	ＰＰまたはＰＥ	
	濾材 外形寸法	φ154mm±10mm	
	濾材 充填率(%)	62.8	59.8
	流動担体 形状	凹凸円筒状	
	流動担体 材質	ＰＰまたはＰＥ	
	流動担体 外形寸法	φ18mm±1.5mm×18mm±1.5mm	
	流動担体 比表面積	325m^2/m^3	
	流動担体 充填率(%)	47	
	散気管 材質	ＰＶＣ、ＡＢＳまたはＰＰ	
	散気管 長さ	400mm	
	送風機 型式	電磁式、ロータリー式	
	送風機 吐出風量(L/分)	112以上	
	流入管放流管 材質	ＰＶＣ	
	流入管放流管 内径	φ125	
	マンホール 材質	ＦＲＰ、ＰＶＣ、ＰＰ、ＰＥ、ＳＳ４００または同等品	
	マンホール 内寸・個数	φ450－1 φ600－2	
注：寸法の単位はmm、容量の単位はm^{3}とする。			
特記事項	・騒音、振動、防虫、防臭対策は必要に応じて行う。 ・流入、設置条件によりオプション槽を組み合わせる。		

型式適合認定書別添仕様書及び図面

建築基準法施行令第35条第1項の大臣認定による分離嫌気ろ床担体流動方式
【大臣認定番号（認定年月日）：DW3N-0192　　（令和7年12月16日）】

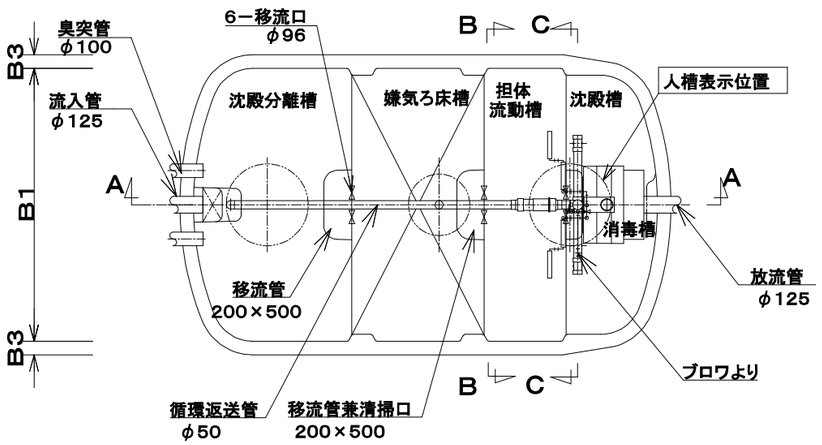

平　面　図

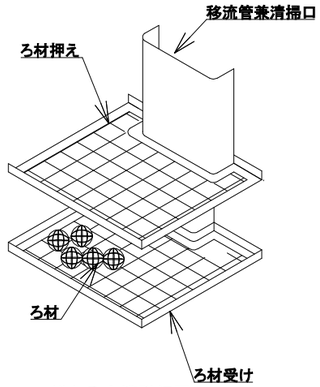

嫌気ろ床槽詳細図

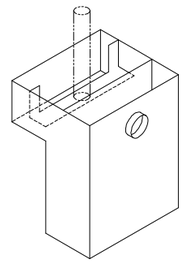

消毒槽立体図

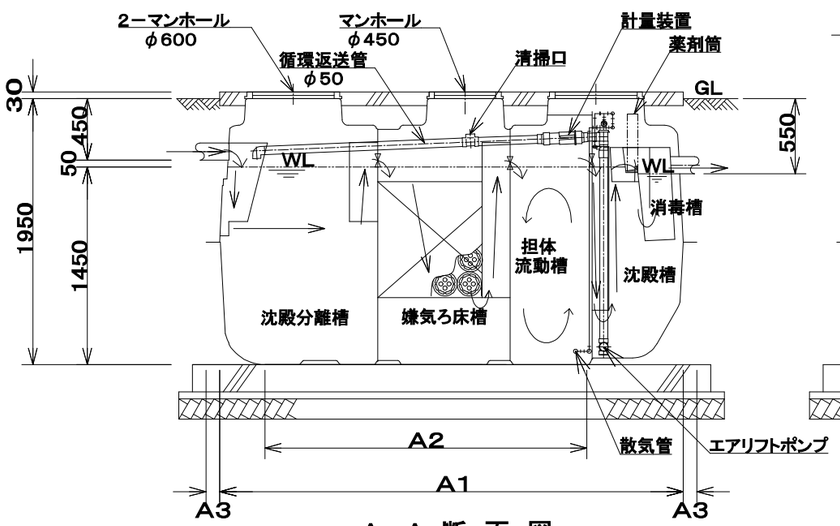

A－A　断　面　図

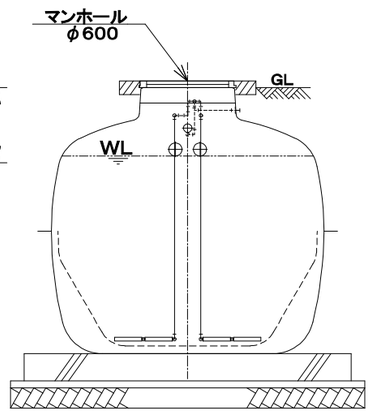

B－B　断　面　図

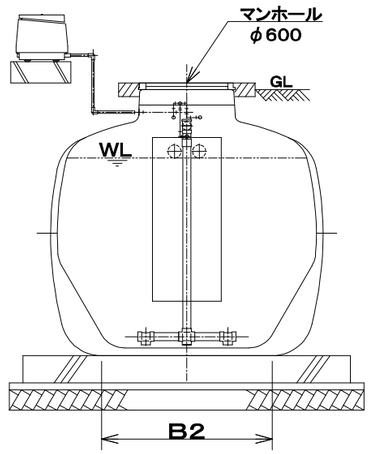

C－C　断　面　図

会社名		株式会社ダイキアクシス 〒791-8022 愛媛県松山市美沢一丁目9番1号 TEL(089)927-2222
型式		ダイキ浄化槽 DCX3-25型
型式適合認定番号		型01Cad0a0255009
令和8年4月8日認定		
放流水質		大臣認定（認定番号：DW3N-0192 認定年月日：令和7年12月16日）による性能 ：BOD20mg/L以下、COD30mg/L以下、SS20mg/L以下、T-N20mg/L以下 pH5.8～8.6、大腸菌数800CFU/mL以下
仕様表		
槽の容量及び寸法	処理対象人員	25
槽の容量及び寸法	有効容量 沈殿分離槽	2.924m^3
槽の容量及び寸法	有効容量 嫌気ろ床槽	2.491m^3
槽の容量及び寸法	有効容量 担体流動槽	1.729m^3
槽の容量及び寸法	有効容量 沈殿槽	1.218m^3
槽の容量及び寸法	有効容量 消毒槽	0.052m^3
槽の容量及び寸法	寸法 A1	3400mm
槽の容量及び寸法	寸法 A2	2360mm
槽の容量及び寸法	寸法 A3	100mm
槽の容量及び寸法	寸法 B1	2000mm
槽の容量及び寸法	寸法 B2	1251mm
槽の容量及び寸法	寸法 B3	100mm
材料・材質及び機械設備の仕様	く体 材質	ＦＲＰ
材料・材質及び機械設備の仕様	く体 板厚	4～10mm
材料・材質及び機械設備の仕様	仕切板 材質	ＦＲＰ
材料・材質及び機械設備の仕様	仕切板 板厚	4～9mm
材料・材質及び機械設備の仕様	濾材 形状	骨格様球状
材料・材質及び機械設備の仕様	濾材 材質	ＰＰまたはＰＥ
材料・材質及び機械設備の仕様	濾材 外形寸法	φ154mm±10mm
材料・材質及び機械設備の仕様	濾材 充填率(%)	60.5
材料・材質及び機械設備の仕様	流動担体 形状	凹凸円筒状
材料・材質及び機械設備の仕様	流動担体 材質	ＰＰまたはＰＥ
材料・材質及び機械設備の仕様	流動担体 外形寸法	φ18mm±1.5mm×18mm±1.5mm
材料・材質及び機械設備の仕様	流動担体 比表面積	325m^2/m^3
材料・材質及び機械設備の仕様	流動担体 充填率(%)	47
材料・材質及び機械設備の仕様	散気管 材質	ＰＶＣ、ＡＢＳまたはＰＰ
材料・材質及び機械設備の仕様	散気管 長さ	500mm
材料・材質及び機械設備の仕様	送風機 型式	電磁式、ﾛｰﾀﾘｰ式
材料・材質及び機械設備の仕様	送風機 吐出風量(L/分)	131以上
材料・材質及び機械設備の仕様	流入管放流管 材質	ＰＶＣ
材料・材質及び機械設備の仕様	流入管放流管 内径	φ125
材料・材質及び機械設備の仕様	マンホール 材質	ＦＲＰ、ＰＶＣ、ＰＰ、ＰＥ、ＳＳ４００または同等品
材料・材質及び機械設備の仕様	マンホール 内寸・個数	φ450－1 φ600－2
注：寸法の単位はmm、容量の単位はm^{3}とする。		
特記事項		・騒音、振動、防虫、防臭対策は必要に応じて行う。 ・流入、設置条件によりオプション槽を組み合わせる。

型式適合認定書別添仕様書及び図面

建築基準法施行令第35条第1項の大臣認定による分離嫌気ろ床担体流動方式
【大臣認定番号（認定年月日）：DW3N-0192　　（令和7年12月16日）】

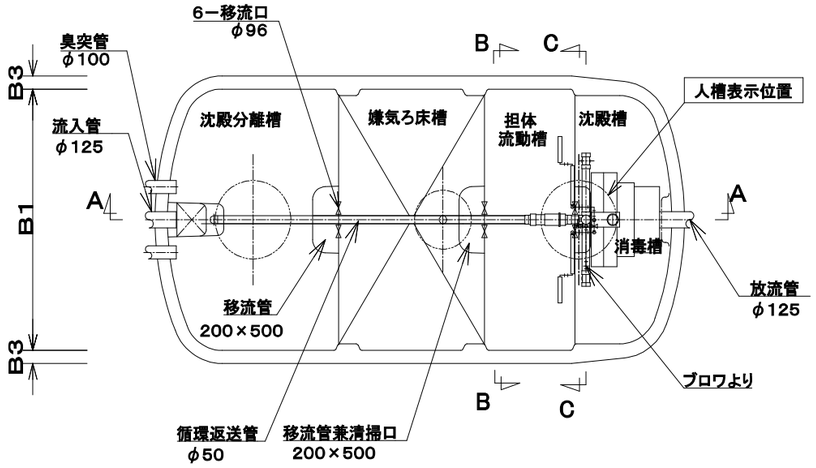

平 面 図

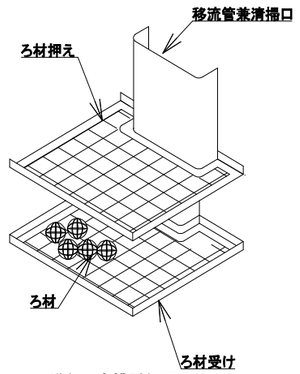

嫌気ろ床槽詳細図

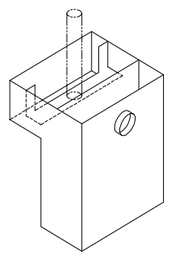

消毒槽立体図

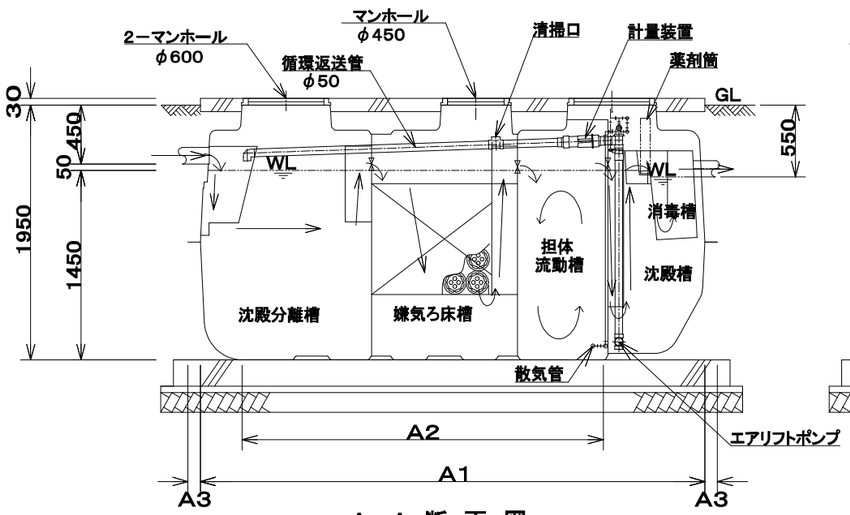

A－A 断 面 図

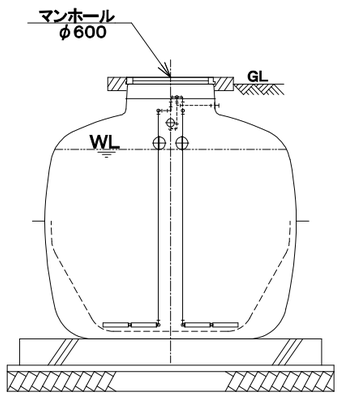

B－B 断 面 図

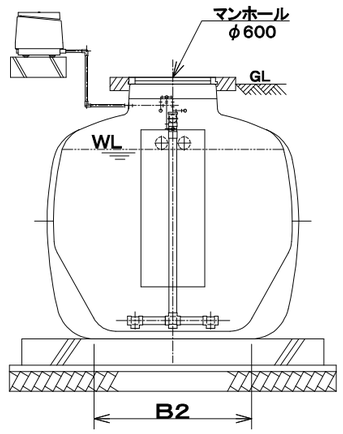

C－C 断 面 図

会社名	株式会社ダイキアクシス 〒791-8022 愛媛県松山市美沢一丁目9番1号 TEL(089)927-2222		
型式	ダイキ浄化槽		
	DCX3-27型	DCX3-28型	DCX3-30型
型式適合認定番号	型01Cad0a0275010	型01Cad0a0285011	型01Cad0a0305012
令和8年4月8日認定			
放流水質	大臣認定（認定番号：DW3N-0192 認定年月日：令和7年12月16日）による性能 ：BOD20mg/L以下、COD30mg/L以下、SS20mg/L以下、T-N20mg/L以下 pH5.8～8.6、大腸菌数800CFU/mL以下		

仕　様　表

槽の容量及び寸法	処理対象人員		27	28	30
	有効容量	沈殿分離槽	3.477m³		
		嫌気ろ床槽	2.983m³		
		担体流動槽	2.061m³		
		沈殿槽	1.436m³		
		消毒槽	0.075m³		
	寸法	A1	4010mm		
		A2	2870mm		
		A3	100mm		
		B1	2000mm		
		B2	1251mm		
		B3	100mm		
材料・材質及び機械設備の仕様	く体	材質	ＦＲＰ		
		板厚	4～10mm		
	仕切板	材質	ＦＲＰ		
		板厚	4～9mm		
	濾材	形状	骨格様球状		
		材質	ＰＰまたはＰＥ		
		外形寸法	φ154mm±10mm		
		充填率(%)	68.1	65.6	61.3
	流動担体	形状	凹凸円筒状		
		材質	ＰＰまたはＰＥ		
		外形寸法	φ18mm±1.5mm×18mm±1.5mm		
		比表面積	325m²/m³		
		充填率(%)	47		
	散気管	材質	ＰＶＣ、ＡＢＳまたはＰＰ		
		長さ	500mm		
	送風機	型式	電磁式、ロータリー式		
		吐出風量(L/分)	153以上		
	流入管放流管	材質	ＰＶＣ		
		内径	φ125		
	マンホール	材質	ＦＲＰ、ＰＶＣ、ＰＰ、ＰＥ、ＳＳ４００または同等品		
		内寸・個数	φ450－1 φ600－2		
注：寸法の単位はmm、容量の単位はm³とする。					
特記事項	・騒音、振動、防虫、防臭対策は必要に応じて行う。 ・流入、設置条件によりオプション槽を組み合わせる。				

型式適合認定書別添仕様書及び図面

建築基準法施行令第35条第1項の大臣認定による分離嫌気ろ床担体流動方式
【大臣認定番号（認定年月日）：DW3N-0192　　（令和7年12月16日）】

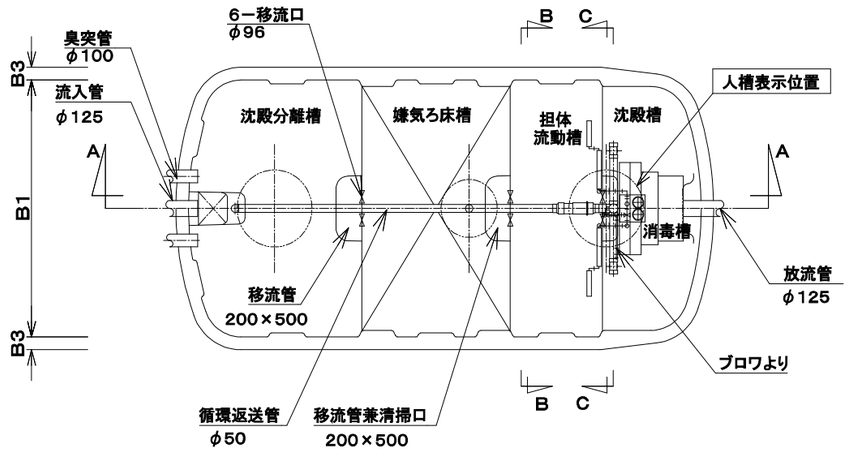

平 面 図

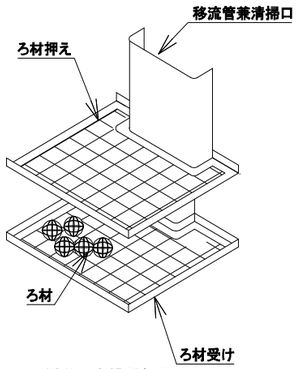

嫌気ろ床槽詳細図

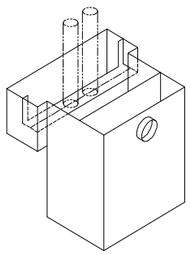

消毒槽立体図

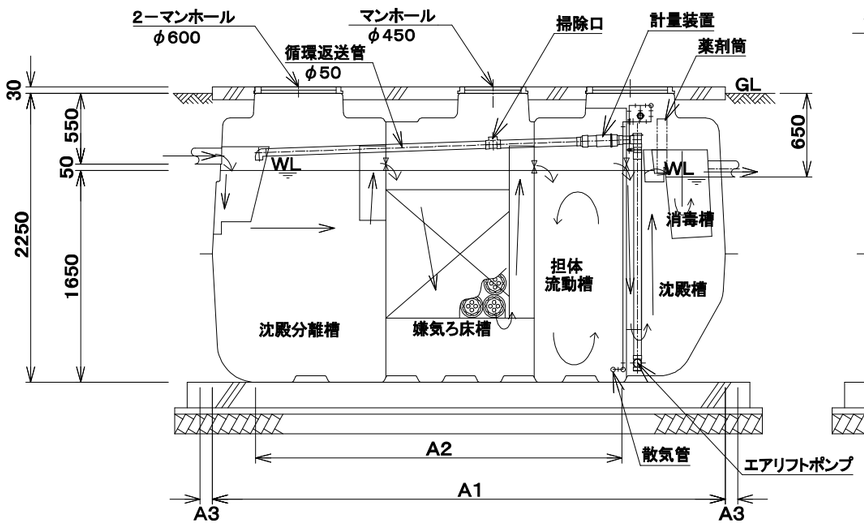

A－A 断 面 図

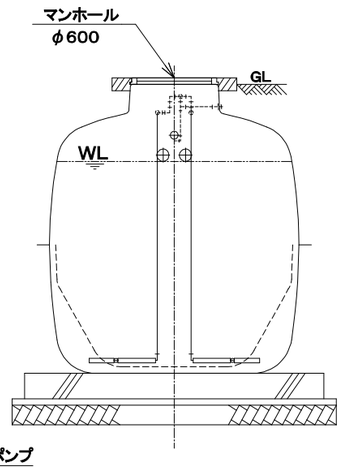

B－B 断 面 図

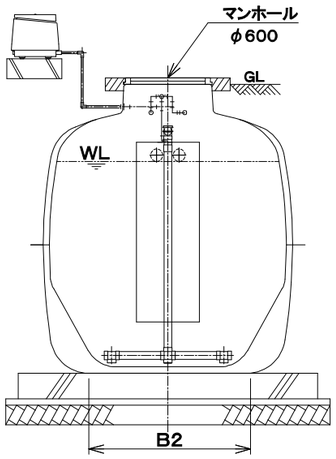

C－C 断 面 図

会社名		株式会社ダイキアクシス 〒791-8022 愛媛県松山市美沢一丁目9番1号 TEL(089)927-2222	
型式		ダイキ浄化槽	
		DCX3-32型	DCX3-35型
型式適合認定番号		型01Cad0a0325013	型01Cad0a0355014
令和8年4月8日認定			
放流水質		大臣認定（認定番号：DW3N-0192 認定年月日：令和7年12月16日）による性能 ：BOD20mg/L以下、COD30mg/L以下、SS20mg/L以下、T-N20mg/L以下 pH5.8～8.6、大腸菌数800CFU/mL以下	
仕様表			
槽の容量及び寸法	処理対象人員	32	35
	有効容量 沈殿分離槽	4.072m³	
	有効容量 嫌気ろ床槽	3.450m³	
	有効容量 担体流動槽	2.383m³	
	有効容量 沈殿槽	1.649m³	
	有効容量 消毒槽	0.075m³	
	寸法 A1	4110mm	
	寸法 A2	2936mm	
	寸法 A3	100mm	
	寸法 B1	2000mm	
	寸法 B2	1297mm	
	寸法 B3	100mm	
材料・材質及び機械設備の仕様	く体 材質	ＦＲＰ	
	く体 板厚	4～12mm	
	仕切板 材質	ＦＲＰ	
	仕切板 板厚	5～11mm	
	濾材 形状	骨格様球状	
	濾材 材質	ＰＰまたはＰＥ	
	濾材 外形寸法	φ154mm±10mm	
	濾材 充填率(%)	67.1	61.3
	流動担体 形状	凹凸円筒状	
	流動担体 材質	ＰＰまたはＰＥ	
	流動担体 外形寸法	φ18mm±1.5mm×18mm±1.5mm	
	流動担体 比表面積	325m²/m³	
	流動担体 充填率(%)	47	
	散気管 材質	ＰＶＣ、ＡＢＳまたはＰＰ	
	散気管 長さ	500mm	
	送風機 型式	電磁式、ﾛｰﾀﾘｰ式	
	送風機 吐出風量(L/分)	174以上	
	流入管放流管 材質	ＰＶＣ	
	流入管放流管 内径	φ125	
	マンホール 材質	ＦＲＰ、ＰＶＣ、ＰＰ、ＰＥ、ＳＳ４００または同等品	
	マンホール 内寸・個数	φ450－1 φ600－2	
注：寸法の単位はmm、容量の単位はm³とする。			
特記事項	・騒音、振動、防虫、防臭対策は必要に応じて行う。 ・流入、設置条件によりオプション槽を組み合わせる。		

型式適合認定書別添仕様書及び図面

建築基準法施行令第35条第1項の大臣認定による分離嫌気ろ床担体流動方式
【大臣認定番号（認定年月日）：DW3N-0192　　（令和7年12月16日）】

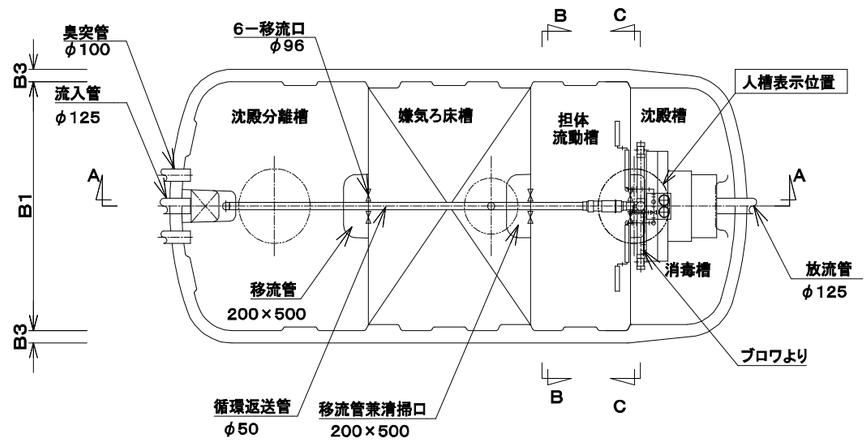

平　面　図

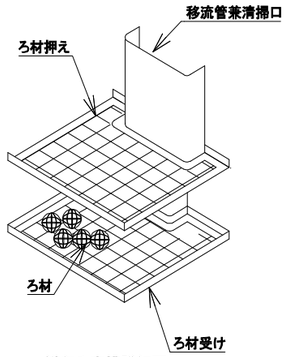

嫌気ろ床槽詳細図

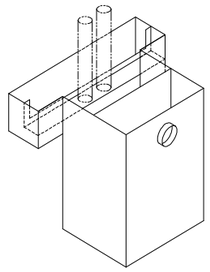

消毒槽立体図

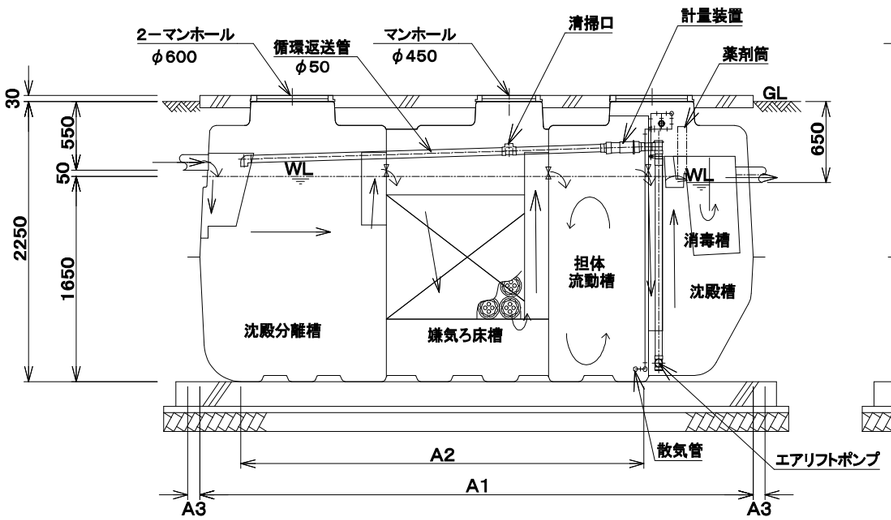

A－A 断 面 図

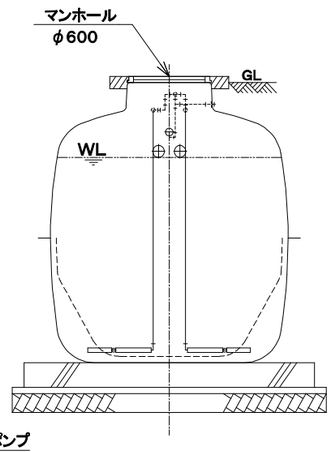

B－B 断 面 図

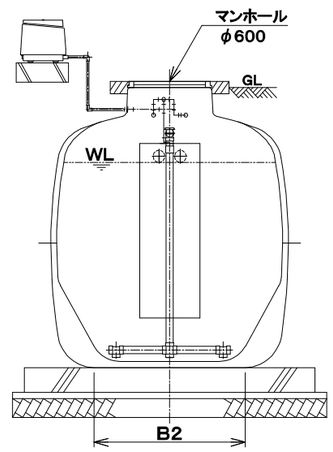

C－C 断 面 図

会社名	株式会社ダイキアクシス 〒791-8022 愛媛県松山市美沢一丁目9番1号 TEL(089)927-2222		
型式	ダイキ浄化槽		
	DCX3-38型	DCX3-40型	
型式適合認定番号	型01Cad0a0385015	型01Cad0a0405016	
令和8年4月8日認定			
放流水質	大臣認定（認定番号：DW3N-0192 認定年月日：令和7年12月16日）による性能 ：BOD20mg/L以下、COD30mg/L以下、SS20mg/L以下、T-N20mg/L以下 pH5.8～8.6、大腸菌数800CFU/mL以下		
仕様表			
槽の容量及び寸法	処理対象人員	38	40
	有効容量 沈殿分離槽	4.605m³	
	有効容量 嫌気ろ床槽	3.989m³	
	有効容量 担体流動槽	2.702m³	
	有効容量 沈殿槽	1.830m³	
	有効容量 消毒槽	0.104m³	
	寸法 A1	4650mm	
	寸法 A2	3386mm	
	寸法 A3	100mm	
	寸法 B1	2000mm	
	寸法 B2	1268mm	
	寸法 B3	100mm	
	寸法		
材料・材質及び機械設備の仕様	躯体 材質	ＦＲＰ	
	躯体 板厚	4～12mm	
	仕切板 材質	ＦＲＰ	
	仕切板 板厚	5～11mm	
	濾材 形状	骨格様球状	
	濾材 材質	ＰＰまたはＰＥ	
	濾材 外形寸法	φ154mm±10mm	
	濾材 充填率(%)	65.5	62.2
	流動担体 形状	凹凸円筒状	
	流動担体 材質	ＰＰまたはＰＥ	
	流動担体 外形寸法	φ18mm±1.5mm×18mm±1.5mm	
	流動担体 比表面積	325m²/m³	
	流動担体 充填率(%)	47	
	散気管 材質	ＰＶＣ、ＡＢＳまたはＰＰ	
	散気管 長さ	500mm	
	送風機 型式	電磁式、ﾛｰﾀﾘｰ式	
	送風機 吐出風量(L/分)	196以上	
	流入管放流管 材質	ＰＶＣ	
	流入管放流管 内径	φ125	
	マンホール 材質	ＦＲＰ、ＰＶＣ、ＰＰ、ＰＥ、ＳＳ４００または同等品	
	マンホール 内寸・個数	φ450－1 φ600－2	
注：寸法の単位はmm、容量の単位はm³とする。			
特記事項	・騒音、振動、防虫、防臭対策は必要に応じて行う。 ・流入、設置条件によりオプション槽を組み合わせる。		

型式適合認定書別添仕様書及び図面

建築基準法施行令第35条第1項の大臣認定による分離嫌気ろ床担体流動方式
【大臣認定番号（認定年月日）：DW3N-0192　　（令和7年12月16日）】

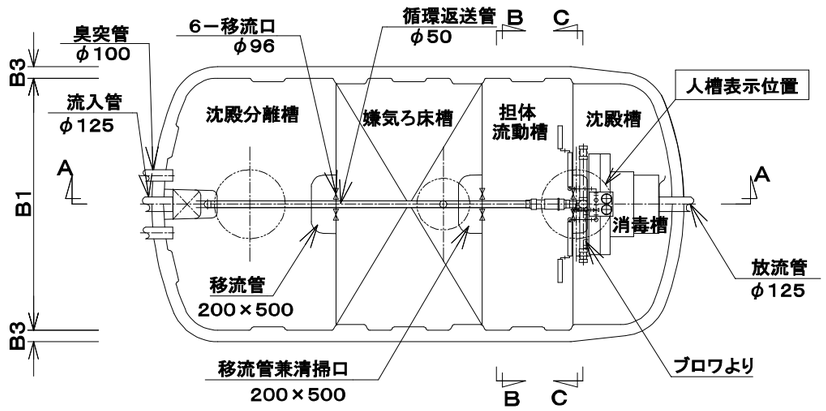

平　面　図

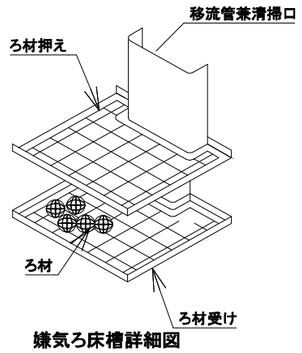

嫌気ろ床槽詳細図

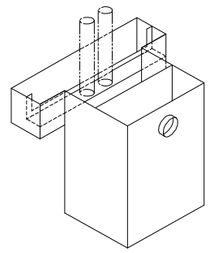

消毒槽立体図

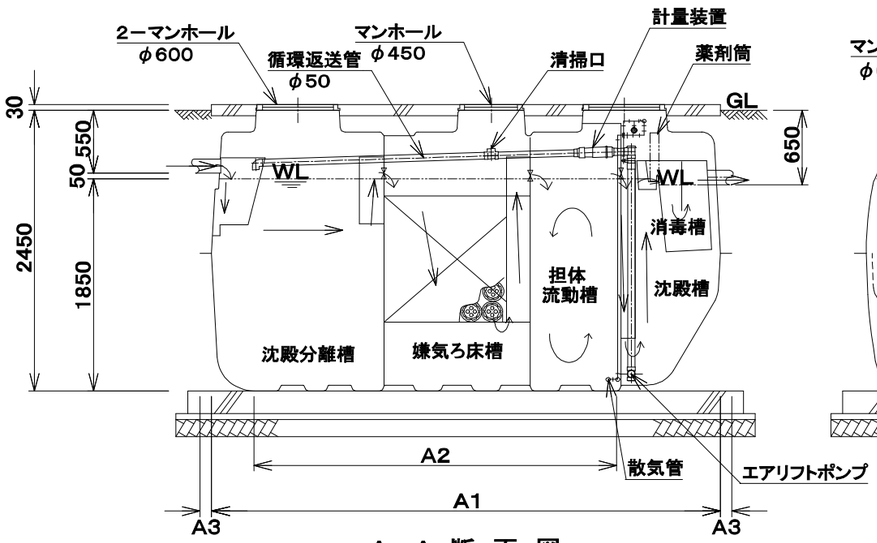

A－A　断　面　図

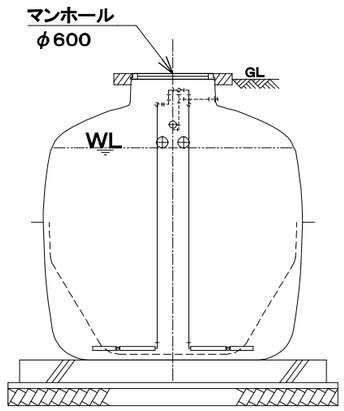

B　－　B　断　面　図

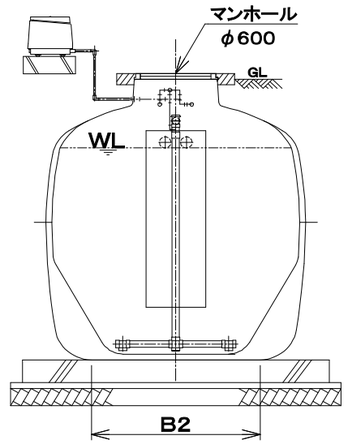

C－C　断　面　図

会社名	株式会社ダイキアクシス 〒791-8022 愛媛県松山市美沢一丁目9番1号 TEL(089)927-2222		
型式	ダイキ浄化槽		
	DCX3-42型	DCX3-45型	
型式適合認定番号	型01Cad0a0425017	型01Cad0a0455018	
令和8年4月8日認定			
放流水質	大臣認定（認定番号：DW3N-0192 認定年月日：令和7年12月16日）による性能 ：BOD20mg/L以下、COD30mg/L以下、SS20mg/L以下、T-N20mg/L以下 pH5.8～8.6、大腸菌数800CFU/mL以下		
仕様表			
槽の容量及び寸法	処理対象人員	42	45
	有効容量 沈殿分離槽	5.195m³	
	有効容量 嫌気ろ床槽	4.465m³	
	有効容量 担体流動槽	3.056m³	
	有効容量 沈殿槽	2.006m³	
	有効容量 消毒槽	0.104m³	
	寸法 A1	4310mm	
	寸法 A2	3075mm	
	寸法 A3	100mm	
	寸法 B1	2200mm	
	寸法 B2	1430mm	
	寸法 B3	100mm	
材料・材質及び機械設備の仕様	く体 材質	ＦＲＰ	
	く体 板厚	4～12mm	
	仕切板 材質	ＦＲＰ	
	仕切板 板厚	5～11mm	
	濾材 形状	骨格様球状	
	濾材 材質	ＰＰまたはＰＥ	
	濾材 外形寸法	φ154mm±10mm	
	濾材 充填率(%)	66.5	62.1
	流動担体 形状	凹凸円筒状	
	流動担体 材質	ＰＰまたはＰＥ	
	流動担体 外形寸法	φ18mm±1.5mm×18mm±1.5mm	
	流動担体 比表面積	325m²/m³	
	流動担体 充填率(%)	47	
	散気管 材質	ＰＶＣ、ＡＢＳまたはＰＰ	
	散気管 長さ	500mm	
	送風機 型式	電磁式、ﾛｰﾀﾘｰ式	
	送風機 吐出風量(L/分)	219以上	
	流入管放流管 材質	ＰＶＣ	
	流入管放流管 内径	φ125	
	マンホール 材質	ＦＲＰ、ＰＶＣ、ＰＰ、ＰＥ、ＳＳ４００または同等品	
	マンホール 内寸・個数	φ450－1 φ600－2	
注：寸法の単位はmm、容量の単位はm³とする。			
特記事項	・騒音、振動、防虫、防臭対策は必要に応じて行う。 ・流入、設置条件によりオプション槽を組み合わせる。		

型式適合認定書別添仕様書及び図面

建築基準法施行令第35条第1項の大臣認定による分離嫌気ろ床担体流動方式
【大臣認定番号（認定年月日）：DW3N-0192　　（令和7年12月16日）】

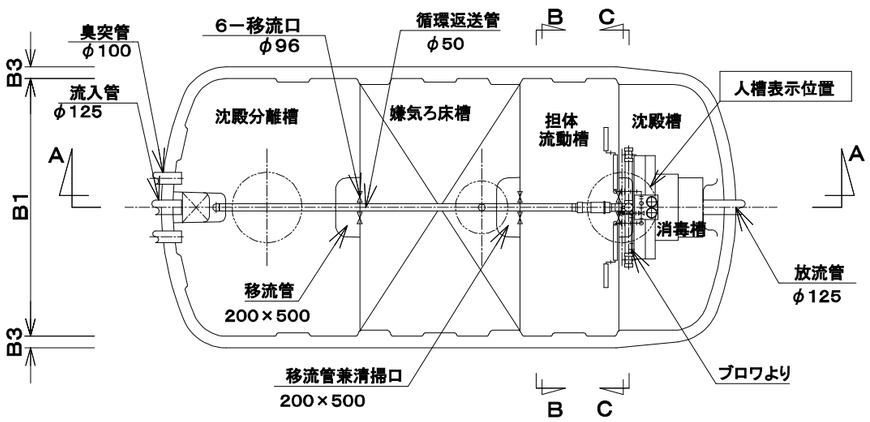

平　面　図

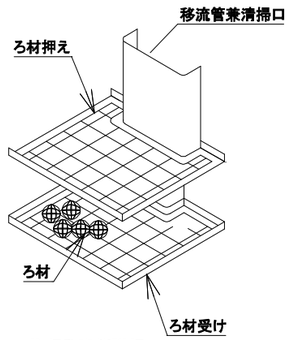

嫌気ろ床槽詳細図

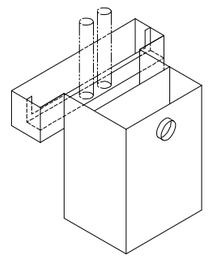

消毒槽立体図

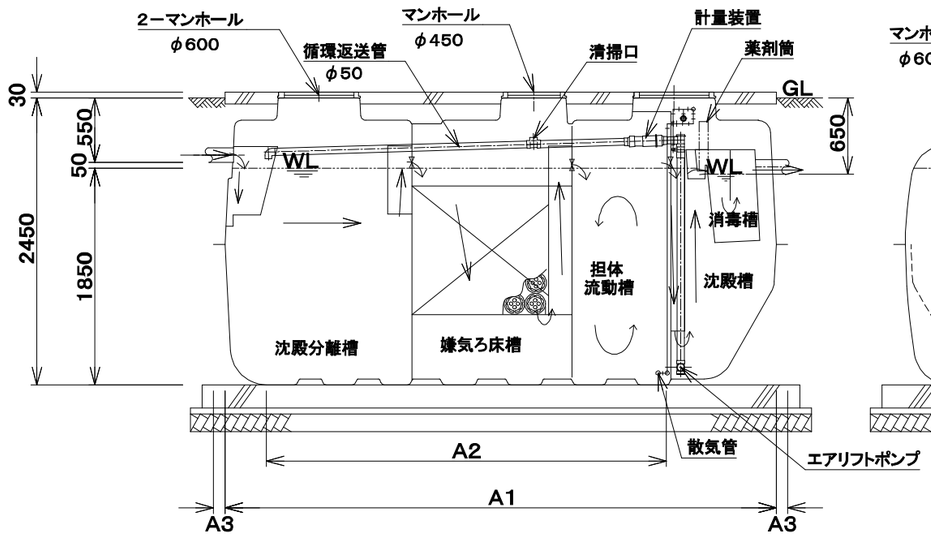

A－A　断　面　図

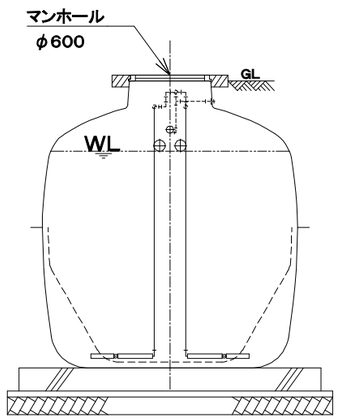

B－B　断　面　図

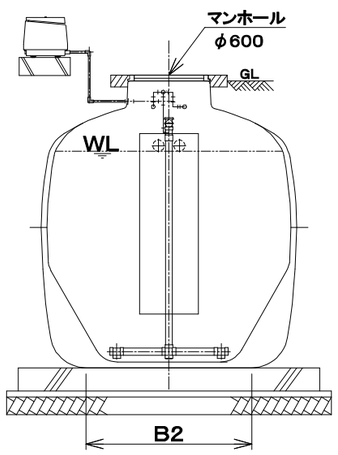

C－C　断　面　図

会社名	株式会社ダイキアクシス 〒791-8022 愛媛県松山市美沢一丁目9番1号 TEL(089)927-2222		
型式	ダイキ浄化槽		
	DCX3-48型	DCX3-50型	
型式適合認定番号	型01Cad0a0485019	型01Cad0a0505020	
令和8年4月8日認定			
放流水質	大臣認定（認定番号：DW3N-0192 認定年月日：令和7年12月16日）による性能 ：BOD20mg/L以下、COD30mg/L以下、SS20mg/L以下、T-N20mg/L以下 pH5.8～8.6、大腸菌数800CFU/mL以下		
仕様表			
槽の容量及び寸法	処理対象人員	48	50
	有効容量 沈殿分離槽	5.782m³	
	有効容量 嫌気ろ床槽	5.014m³	
	有効容量 担体流動槽	3.369m³	
	有効容量 沈殿槽	2.229m³	
	有効容量 消毒槽	0.104m³	
	寸法 A1	4750mm	
	寸法 A2	3445mm	
	寸法 A3	100mm	
	寸法 B1	2200mm	
	寸法 B2	1430mm	
	寸法 B3	100mm	
材料・材質及び機械設備の仕様	く体 材質	ＦＲＰ	
	く体 板厚	4～12mm	
	仕切板 材質	ＦＲＰ	
	仕切板 板厚	5～11mm	
	濾材 形状	骨格様球状	
	濾材 材質	ＰＰまたはＰＥ	
	濾材 外形寸法	φ154mm±10mm	
	濾材 充填率(%)	65.8	63.1
	流動担体 形状	凹凸円筒状	
	流動担体 材質	ＰＰまたはＰＥ	
	流動担体 外形寸法	φ18mm±1.5mm×18mm±1.5mm	
	流動担体 比表面積	325m²/m³	
	流動担体 充填率(%)	47	
	散気管 材質	ＰＶＣ、ＡＢＳまたはＰＰ	
	散気管 長さ	500mm	
	送風機 型式	電磁式、ﾛｰﾀﾘｰ式	
	送風機 吐出風量(L/分)	240以上	
	流入管放流管 材質	ＰＶＣ	
	流入管放流管 内径	φ125	
	マンホール 材質	ＦＲＰ、ＰＶＣ、ＰＰ、ＰＥ、ＳＳ４００または同等品	
	マンホール 内寸・個数	φ450－1 φ600－2	
	注：寸法の単位はmm、容量の単位はm³とする。		
特記事項	・騒音、振動、防虫、防臭対策は必要に応じて行う。 ・流入、設置条件によりオプション槽を組み合わせる。		

オプション図（原水ポンプ槽）

・設置場所の状況により、原水ポンプ槽等を設置する場合があります。
・設置条件により、ＦＲＰ･ＲＣ等にて築造する場合があります。
【参考例】

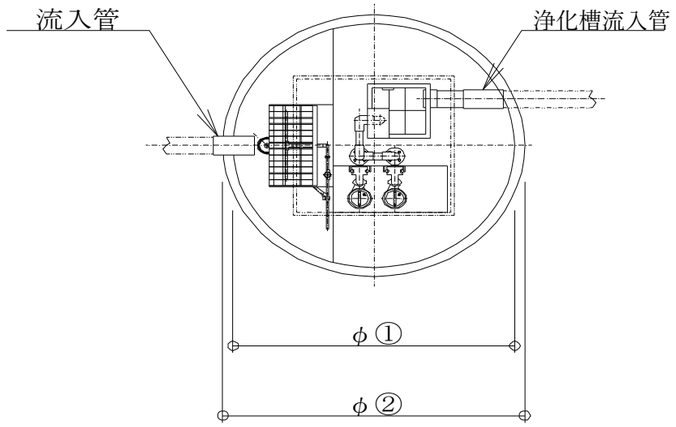

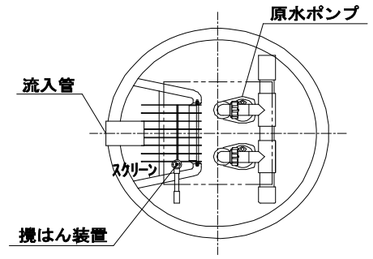

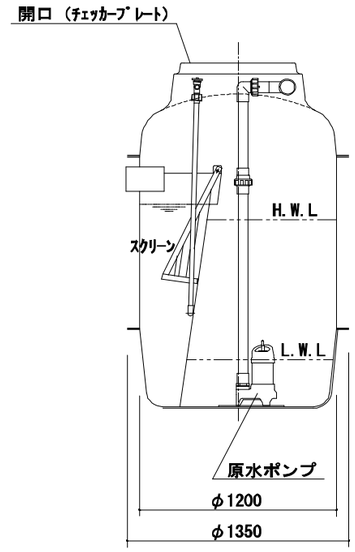

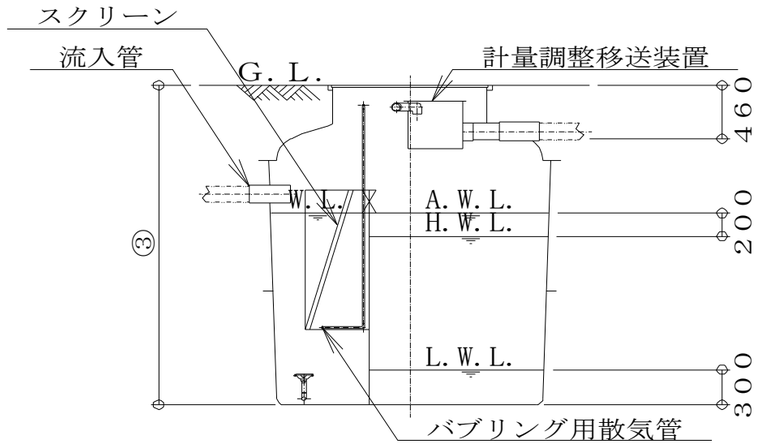

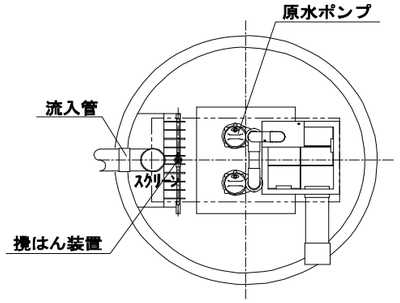

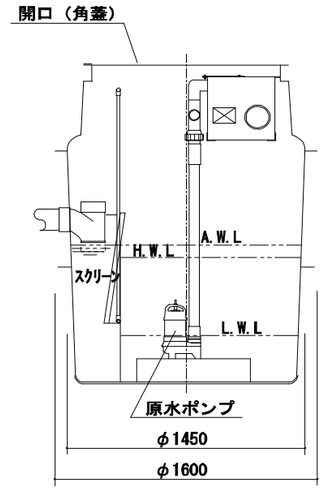

①	2,100	2,500
②	2,250	2,650
③	2,750～3,050	

オプション図（放流ポンプ槽）
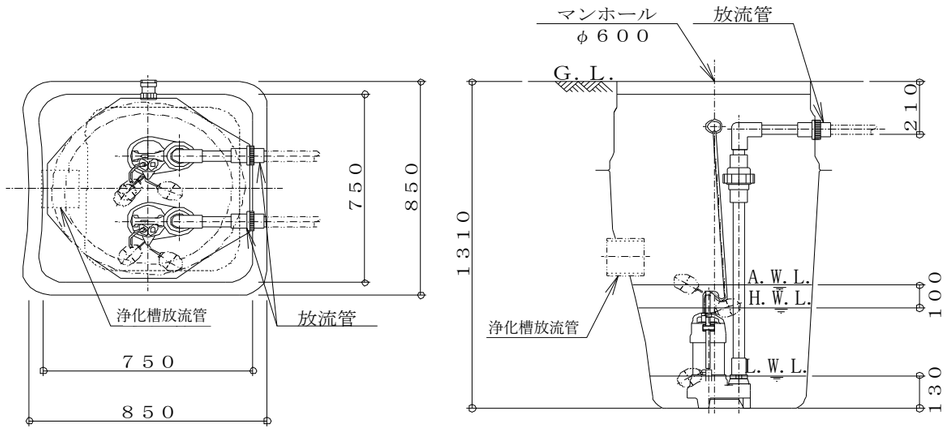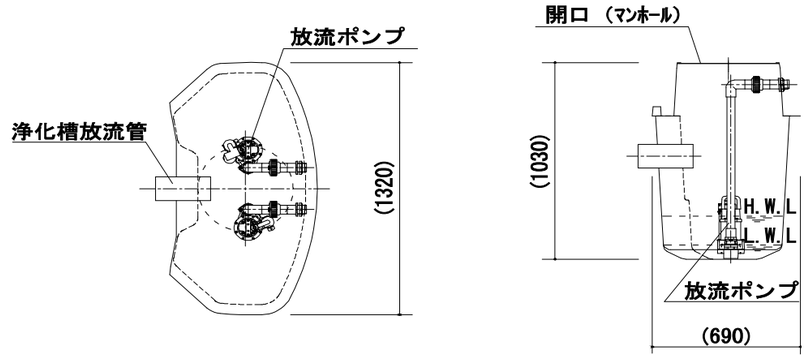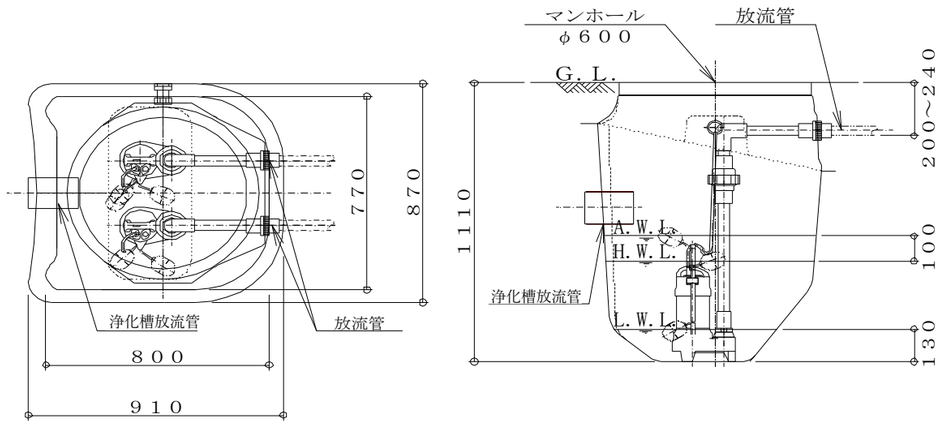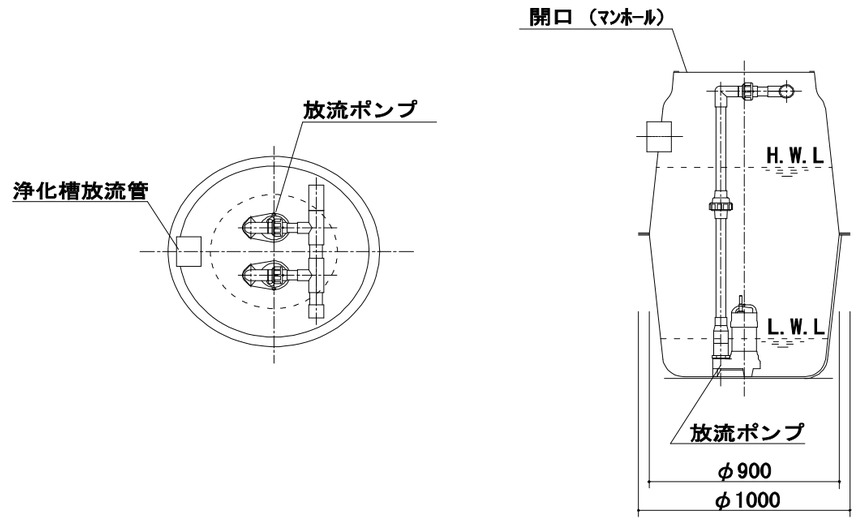
・設置場所の状況により、放流ポンプ槽等を設置する場合があります。
・設置条件により、ＦＲＰ･ＲＣ等にて築造する場合があります。
【参考例】